Akumulačná nádrž PS2F 1000 N+

PS2F 1000 N+

PS2F 1000 N+ s izoláciou

Základná charakteristika	
Použitie	akumulácia a následná distribúcia tepelnej energie z kotlov na pevné palivá, tepelných čerpadiel prípadne iných zdrojov tepla; nádrž je vybavená dvomi prírubovými hrdlami, ktoré je možné osadiť rúrkovým výmenníkom pre prípravu OPV alebo pripojenie solárneho systému
Popis	oceľová, zváraná nádrž
Pracovná kvapalina	voda, zmes voda-glykol (max. 1:1), zmes voda-glycerín (max. 2:1) a teplonosný olej

Objednávací kód	
Nádrž	**15 221**
Izolácia	**16 360**

Energetické parametre (podľa Nariadenia Komisie (EÚ) č. 812/2013)	
	PS2F 1000 N+ s izoláciou
Trieda energetickej účinnosti	neudáva sa
Statická strata	145 W
Úžitkový objem	932 l

Technické údaje	
Celkový objem nádrže	932 l
Max. prevádzková teplota v nádrži	95 °C
Max. prevádzkový tlak v nádrži	4 bar

Materiál	
Nádrž	S235JR
Izolácia plášťa nádrže	flis
Vonkajší povrch izolácie plášťa	koženka
Izolácia dna a vrchnej časti nádrže	flis

Rozmery, sklopná výška, hrúbky izolácií a hmotnosť	
Priemer nádrže	800 mm
Priemer nádrže s izoláciou	1000 mm
Celková výška nádrže	2080 mm
Sklopná výška bez izolácie	2120 mm
Hrúbka izolácie plášťa nádrže	100 mm
Hrúbka izolácie dna nádrže	50 mm
Hrúbka izolácie vrchnej časti nádrže	120 mm
Hmotnosť prázdnej nádrže bez izolácie	116 kg

Príslušenstvo	
Elektrické ohrevné teleso (typy)	ETT-A,C, D, F, G, L, M
Max. dĺžka / výkon ohrevného telesa	815 mm / 12 kW
Príruba zaslepovacia	objednávací kód 6230
Príruba pripojovacia pre výmenník	objednávací kód 6 231 / 6 232
Rúrkový výmenník	max. plocha 4,5 m2

Akumulačná nádrž PS2F 1000 N+

Rozmerová schéma

Sklopná výška bez izolácie 2120 mm.

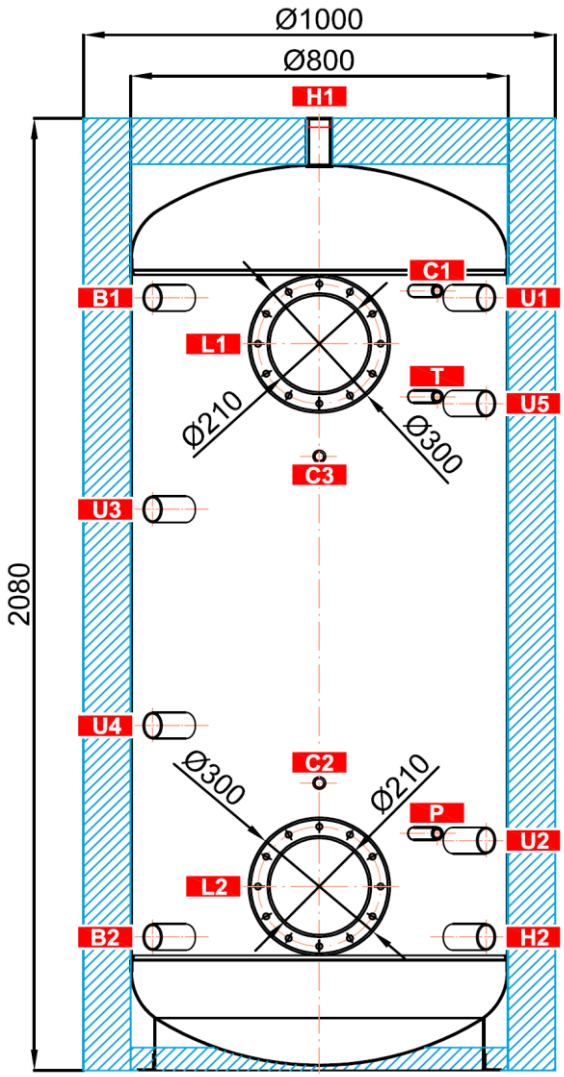

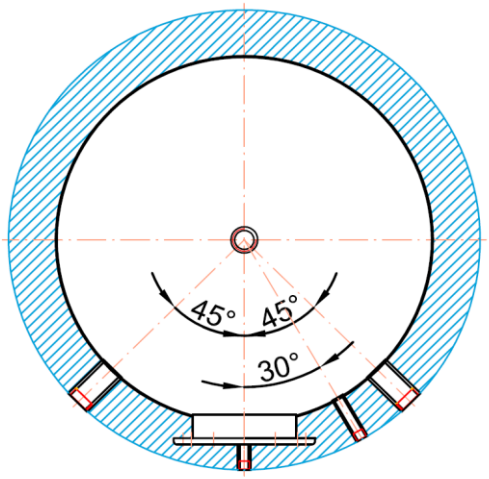

NÁVARKY		
ozn.	pripojenie	výška [mm]
Zdroje tepla		
B1	G 6/4" F	1690
B2	G 6/4" F	300
Vykurovacia sústava		
H1	G 6/4" F	2080
H2	G 6/4" F	300
Regulácia a zabezpečenie		
C1	G 1/2" F	1705
C2	G 1/2" F	635
C3	G 1/2" F	1345
T	G 1/2" F	1475
P	G 1/2" F	525
Univerzálny vstup/výstup		
U1	G 6/4" F	1690
U2	G 6/4" F	510
U3	G 6/4" F	1230
U4	G 6/4" F	760
U5	G 6/4" F	1460
Príruby		
L1	12 x M12	1590
L2	12 x M12	410