TECHNICKÝ LIST

Guľový ventil s filtrom a magnetom

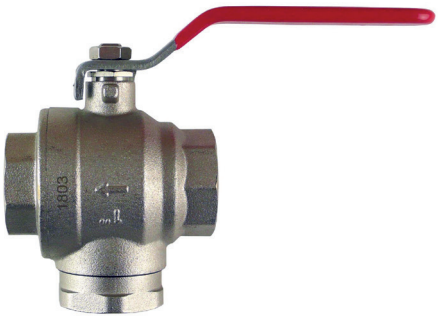

kód 17404, 17405, 17406, 17407, 17408

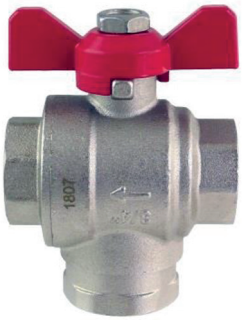

kód 18318, 18319, 20256

Základné údaje	
Použitie	Slúži k úplnému uzatvoreniu / otvoreniu prietoku a filtrácii nečistôt z pracovnej kvapaliny.
Popis	Guľový ventil s integrovaným filtrom a magnetom.
Ovládanie	Ručné otváranie / zatváranie
Pracovná kvapalina	Voda, nemrznúca zmes pre solárne a vykurovacie systémy a tepelné čerpadlá.
Údržba	Pri čistení filtračného sitka plne uzatvoriť guľový ventil, ručne odskrutkovať viečko s magnetom a vybrať filtračné sitko.
Montáž	Horizontálne alebo vertikálne, vždy dodržať smer prúdenia vyznačený šípkou na tele ventilu, pre správnu činnosť musí byť ventil počas prevádzky plne otvorený, pri údržbe a čistení filtračného sitka plne uzatvorený.

Názov	Objednávací kód	Pripojovací rozmer
Guľový ventil 3/4" F s filtrom a magnetom, páka	**17404**	G 3/4" F
Guľový ventil 3/4" F s filtrom a magnetom, motýľ	**18318**	G 3/4" F
Guľový ventil 1" F s filtrom a magnetom, páka	**17405**	G 1" F
Guľový ventil 1" F s filtrom a magnetom, motýľ	**18319**	G 1" F
Guľový ventil 5/4" F s filtrom a magnetom, páka	**17406**	G 5/4" F
Guľový ventil 5/4" F s filtrom a magnetom, motýľ	**20256**	G 5/4" F
Guľový ventil 6/4" F s filtrom a magnetom, páka	**17407**	G 6/4" F
Guľový ventil 2" F s filtrom a magnetom, páka	**17408**	G 2" F

Zloženie guľového ventilu s filtrom a magnetom

Technické údaje	
Maximálny pracovný tlak	16 bar
Maximálna pracovná teplota	–20 °C až 100 °C
Indukcia magnetu	7 000 Gs
Veľkosť oka filtračného sitka	0,6 mm

Materiály	
Telo ventilu	mosadz, niklovaná
Viečko	mosadz, niklovaná
Magnet	neodym NdFeB
Sitko filtra	nerezová oceľ
O-krúžok (viečka)	EPDM
Tesnenie viečka	EPDM
Uzatváracia guľa	mosadz, chromovaná
Tesnenie guľa	PTFE
Vreteno	mosadz
Tesnenie vretena	PTFE
Matica upchávky	mosadz
Páka / motýľ	oceľ

TECHNICKÝ LIST

Guľový ventil s filtrom a magnetom

Rozmerová schéma

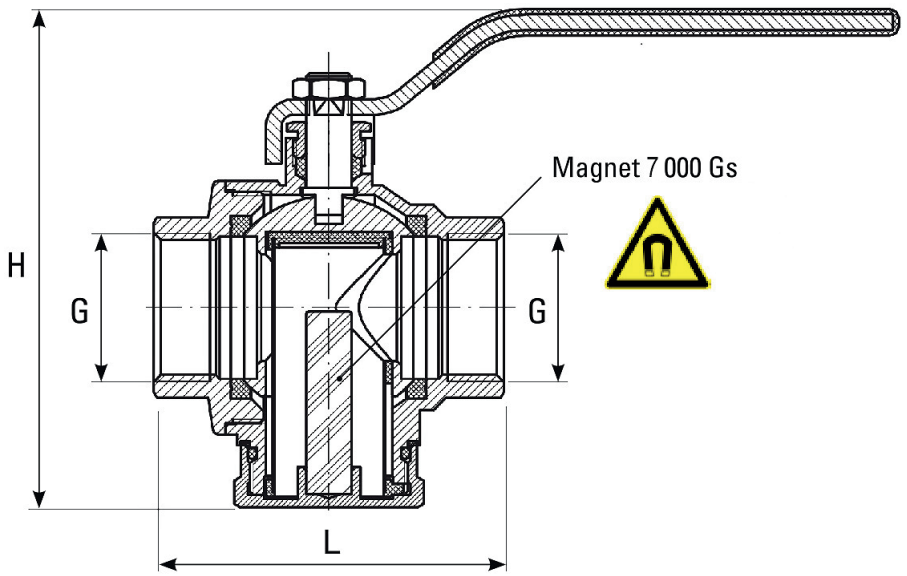

Objednávací kód	Rozmery			DN	Kv	Hmotnosť
	G	L [mm]	H [mm]	[mm]	[m³/h]	[kg]
17404	3/4" F	65	100	20	7,2	0,6
18318	3/4" F	65	95	20	7,2	0,5
17405	1" F	78	106	25	8,8	0,8
18319	1" F	78	103	25	8,8	0,8
17406	5/4" F	87	129	32	19,0	1,3
20256	5/4" F	87	122	32	19,0	1,3
17407	6/4" F	108	144	40	26,5	2,0
17408	2" F	127	188	50	43,1	3,9

Graf tlakových strát pre 17404, 17405, 18318, 18319

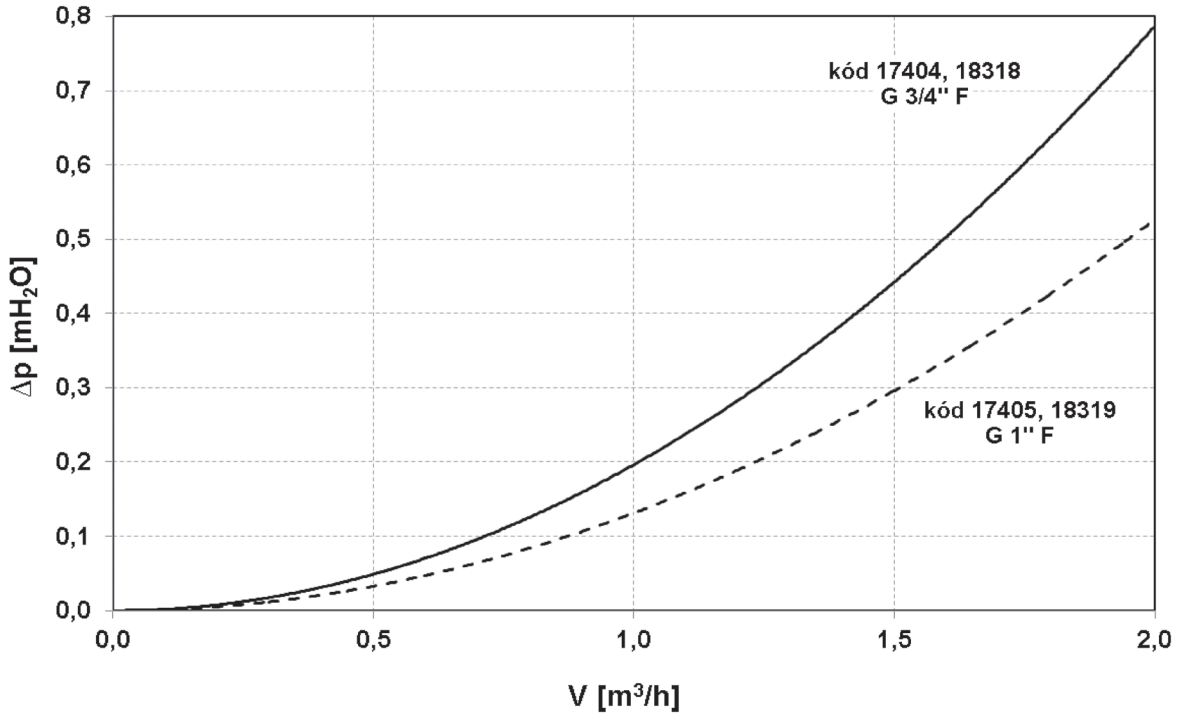

REGULUS-TECHNIK, s.r.o.
Strojnícka 7G/14147
080 01 Prešov
Tel.: 051 333 7770
E-mail: obchod@regulus.sk
Web: www.regulus.sk

TECHNICKÝ LIST

Guľový ventil s filtrom a magnetom

Graf tlakových strát pre 17406, 20256, 17407, 17408, 20256

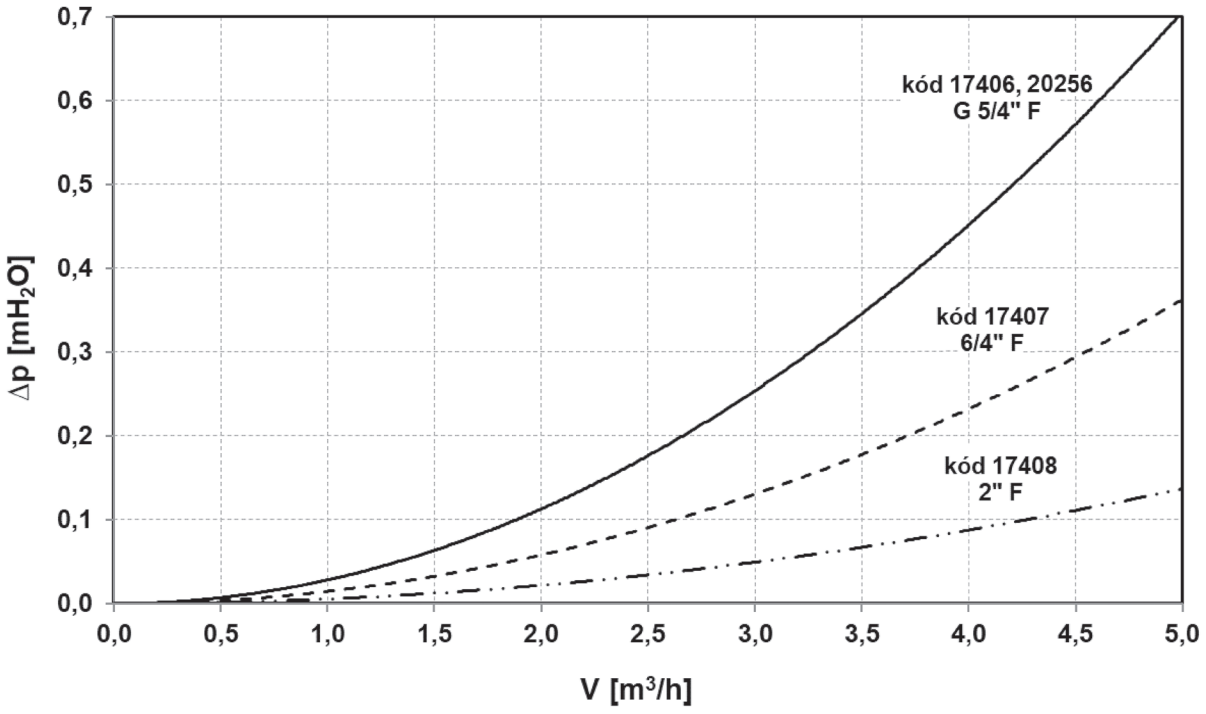

REGULUS-TECHNIK, s.r.o.
Strojnícka 7G/14147
080 01 Prešov
Tel.: 051 333 7770
E-mail: obchod@regulus.sk
Web: www.regulus.sk